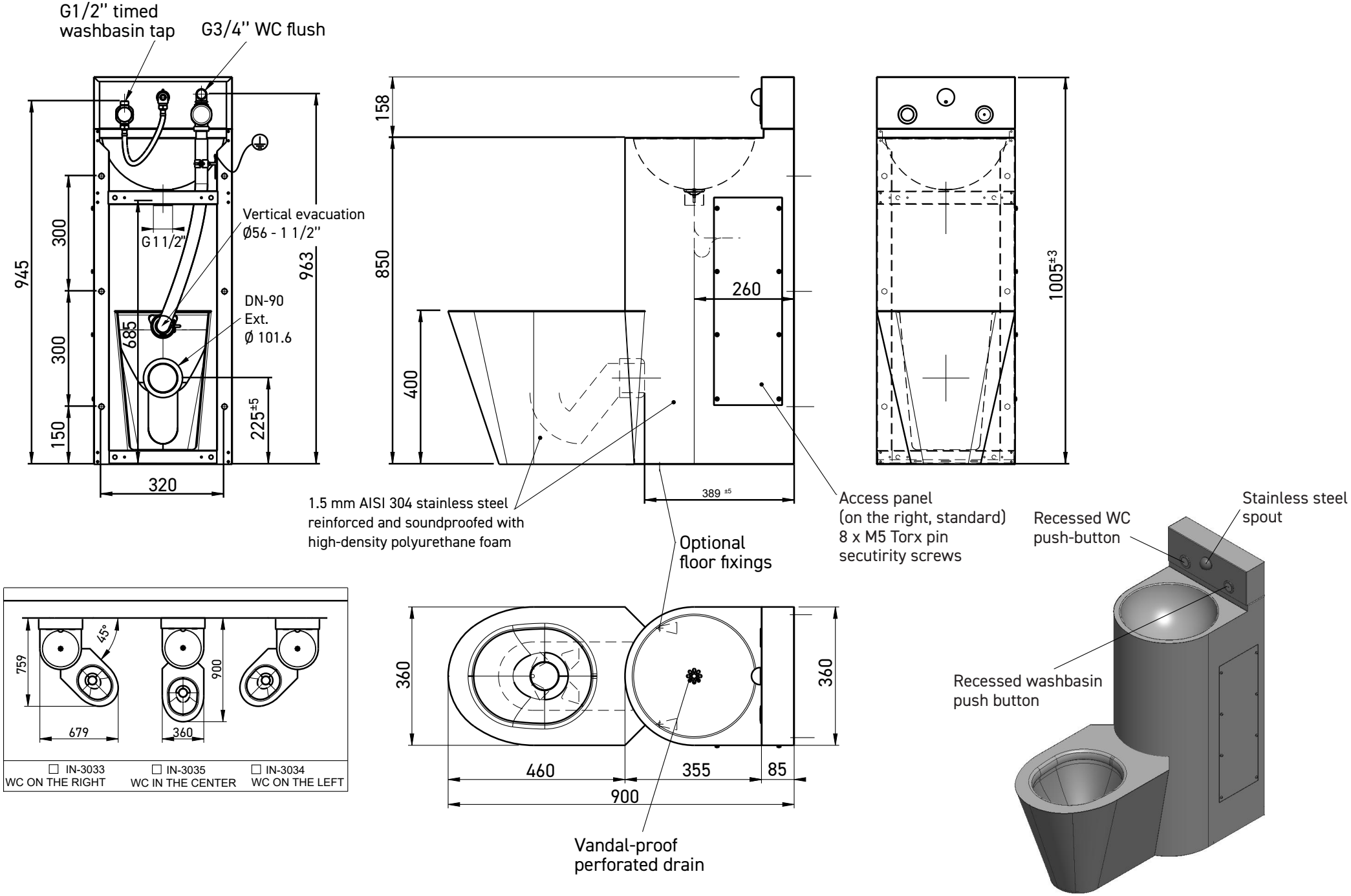

Réf. DWS-41-D

SUPRATECH