Portarollo papel higiénico NOVA de acero inoxidable

Referencia: **BO-2890**



Descripción

Portarollo papel higiénico máx. 400 m de acero inoxidable cepillado.

Diseñado para espacios sanitarios y lugares públicos muy concurridos.

Cierre con llave y ventana de nivel.

Sólido y resistente con un mantenimiento fácil.

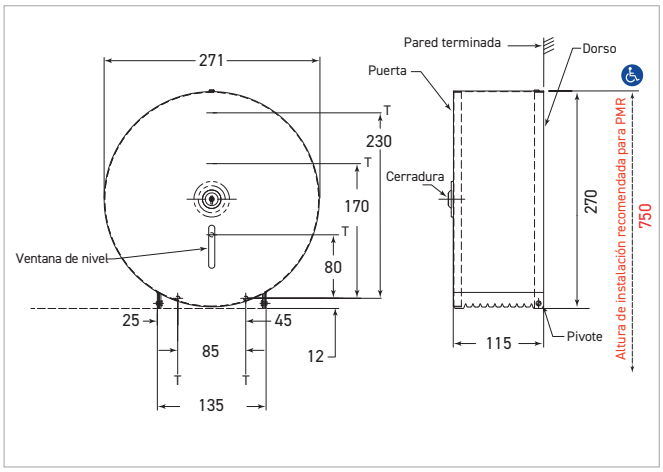

Características técnicas

Acero inoxidable calidad AISI 304 espesor 0,8 mm, acabado cepillado.
Fondo de acero inoxidable espesor 1.6 mm.

Rollo máx. Ø 255 mm, con adaptadores de goma para mandril Ø 38, 55 o 76 mm.

Cierre con llave.

Ventana de control nivel de papel.

Fijación de pared.

Dimensiones: Ø271 x Pr. 115 mm.

2 años de garantía.

Referencia

Dispensador de acero inoxidable de papel higiénico máx.

- **BO-2890** **acabado cepillado**