SUPRATECH

# Grifo electrónico AKWA inox

Referencias: **RES-103-S1 / RES-104-S1 / RES-105-S1**

## Descripción

Grifo electrónico para lavabo en acero inoxidable AISI 3016, con acabado cepillado, para agua fría o premezclada, con nano detección infrarroja.

Forma elemental para un diseño atemporal.

Recomendado para instalaciones que requieren un mantenimiento fácil y una alta solidez (resistencia a las rayas, UV, huellas dactilares...).

Instalación fácil y mantenimiento sencillo.

La grifería electrónica preserva el agua, ahorra energía y optimiza la higiene en espacios sanitarios.

## Características técnicas

Detección infrarroja de autoajuste.

Posibilidad de ajuste de los parámetros de uso mediante control remoto (longitud de detección, duración del flujo, enjuague periódico, parada temporal).

Funciona con pila integrada o externa de 9 V bajo el lavabo, o transformador 230/9V.
Indicador luminoso de pila baja para reemplazo.
Parada de seguridad tras 90 segundos sin interrupción.
Enjuague periódico anti-legionella.

Cuerpo de acero inoxidable AISI 316 cepillado Ø44,5 mm.
Electroválvula integrada.
Aireador NEOPERL orientable para optimizar la dirección del chorro. Caudal limitado a 6 L/min (a petición 1.3, 1.9 o 3 L/min).
Circuito de agua sin plomo.

Alimentación de agua fría o premezclada.
Presión de agua: 0.3 – 8.0 bars / Temperatura máxima 70°C.

CE. ACS. 3 años de garantía.

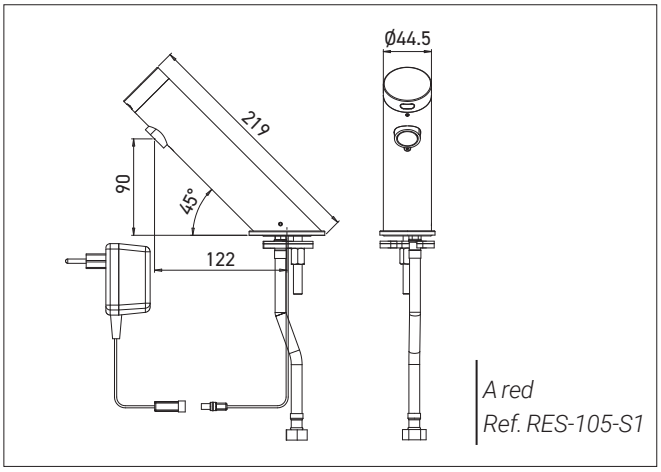


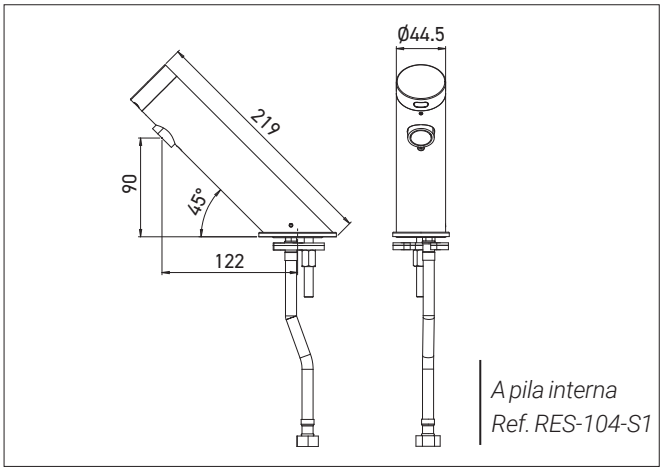


## Referencias elección de modelos

Grifo Electrónico AKWA inox

- **RES-103-S1** **versión a pila externa**
- **RES-104-S1** **versión a pila interna**
- **RES-105-S1** **versión a red**

## Opciones

- Control remoto ref. RES-31
- Caudal limitado 1.3, 1.9 o 3 L/min
- Transformador IP68 para alimentar hasta 4 grifos (ref. RES-294)
- Caja de conexión para alimentar hasta 10 grifos (ref. RES-295)