FICHE TECHNIQUE

SUPRATECH

Lavabo collectif mural inox

Référence : **INTER-5**

Description

Lavabo collectif mural inox INTER-5 avec plage de robinetterie et remontée arrière, pour les sanitaires publics ou industriels nécessitant une hygiène rigoureuse et une grande résistance.
Disponible sur mesure et peut parfaitement être installé en série.
Fond plat permet de placer un seau dans le lavabo.
Angles avants adoucis à 45°.
Accessible PMR à partir de largeur 100 cm.
Antivandalisme.

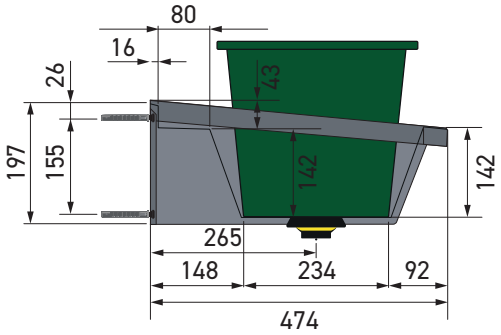

Caractéristiques techniques

Lavabo rigole collectif fabriqué en acier inoxydable AISI 304, finition satinée. Épaisseur côtés 1,5 mm / cuve 1 mm.
Soudé à l'intérieur, sans rainures qui s'encrassent ou rouillent.
Angles intérieurs dans la longueur du lavabo > 90° pour faciliter le nettoyage et éviter salissures dans les coins.
Plage 80 mm pour robinets avec dosseret H40 mm.
Profondeur de cuve 142 mm, avec pentes anti-stagnation de l'eau.
Bonde centrale perforée 1 1/2'' écoulement libre sans retenue.
Large bords inférieurs repliés "Soft Touch".
Pose facile et rapide par 4 points de fixation.
Dim. : P474 x H197 x L600 à 3000 mm.
CE. Conforme à la norme EN1429 et norme EN14296 sur la résistance aux charges d'appareils sanitaires.
Garantie 10 ans.

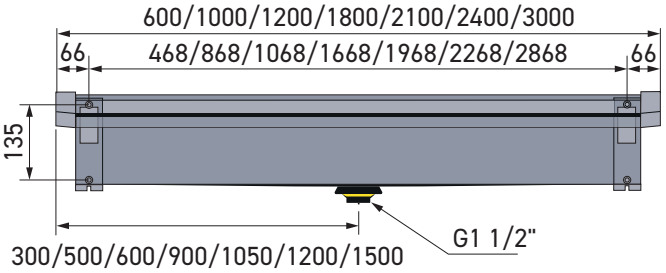

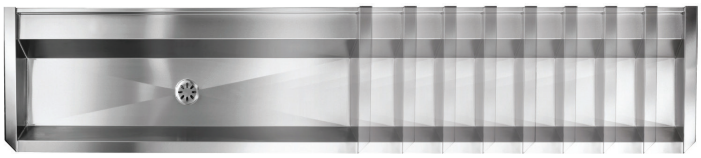

Sur-mesure au cm jusqu'à 3 m

Références choix des modèles

Auge collective inox INTER-5

- **INTER-5-60 = 1 place / 600 mm**
- **INTER-5-100 = 2 places / 1000 mm**
- **INTER-5-120 = 2 places / 1200 mm**
- **INTER-5-180 = 3 places / 1800 mm**
- **INTER-5-210 = 3 places / 2100 mm**
- **INTER-5-240 = 4 places / 2400 mm**
- **INTER-5-300 = 5 places / 3000 mm**

Options

- Trou(s) robinet(s) Ø 22 mm (Réf. : ...-T2) ou 35 mm (Réf. : ...-T1)
- Dosseret H292 mm réf. ...-D
- Paire de pieds inox Ø20 x H850 mm réf. INTER-P2
- Grille égouttoir inox relevable réf. INTER-A15
- Cache-siphon inox réf. INTER-CS
- Support de fixation ajustable alignement horizontal ou vertical pour montage en série parfait réf. INTER-A61
- Protection d'angles en caoutchouc souple pour enfants réf. INT-HB
- Inox qualité AISI 316
- Plug & Play = tuyaux et robinets pré-montés
- Sur mesure au cm (max 3 m)

02 47 92 23 31 info@autosanit.com 02 47 92 84 71 www.autosanit.com