SUPRATECH

Lave-pieds TEMPO PERFECT II

Référence : **RED-55**



Description

Lave-pieds anti-vandale pour l'intérieur ou l'extérieur.

Lorsque l'utilisateur touche la zone indiquée sur le dessus, l'eau coule durant 8 secondes.
Si l'utilisateur n'a plus besoin d'eau, il peut toucher à nouveau la zone indiquée pour arrêter son écoulement avant la fin du cycle.
La durée est ajustable sur site, si nécessaire.

Rinçage automatique toutes les 24 heures anti-légionellose et antigel en option.

Activation facile par simple contact.

Forte réduction des coûts de maintenance.

Débit d'eau toujours précis et régulier.

Inviolable avec mécanisme invisible.

Buses en silicone pour un nettoyage facile.

Prêt à l'emploi, batterie à l'intérieur du lave-pieds.

Maximise l'hygiène et économise l'eau.
Idéal pour piscines, plages et lavage rituel des pieds.

Caractéristiques techniques

Déclenchement sensitif piezo, par simple pression du doigt.

Laiton robuste et anti-vandalisme.

Filtre et batterie intégrés.

Pomme de douche avec buses en silicone.

Alimentation F1/2". Pression 0.5-8 bar.

Température max. 70 °C.

Garantie 3 ans.

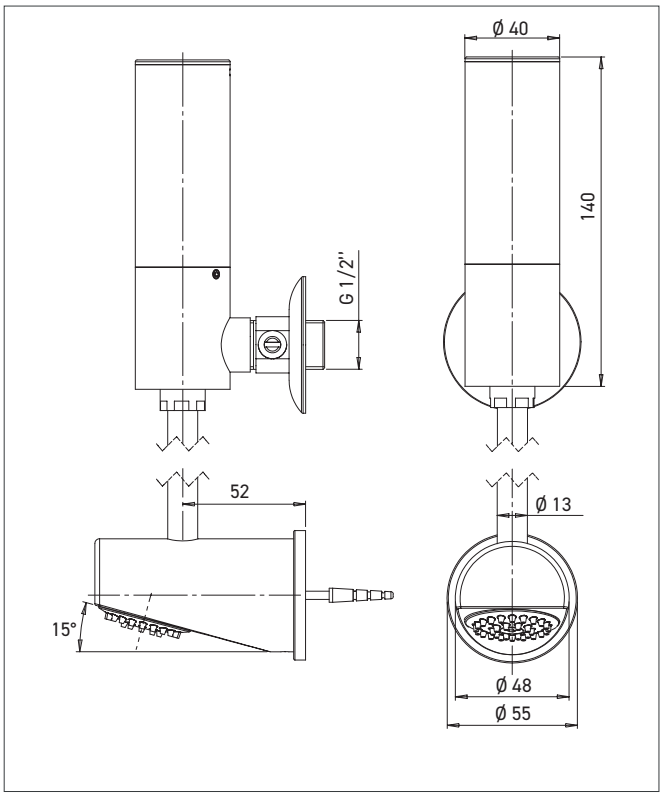

Référence

Lave-pieds TEMPO PERFECT II

- **RED-55**

Options

- Rinçage périodique 24 H
- Détecteur infrarouge sans contact
- Débit limité : 6, 7 ou 9 L/min