FICHE TECHNIQUE

SUPRATECH

Meuble sous lavabo support réservoir savon pour kit alimentation multiple

Références : **RES-690 / RES-691**

Description

Meuble support réservoir 6L sous lavabo, incluant le kit alimentation multiple permettant d'alimenter jusqu'à 6 distributeurs de savon sans contact (distance max 3 m).
Il dissimule, protège du vol et organise avec esthétique et propreté l'espace sanitaires.

Matériau stratifié HPL avec porte finition blanc et caisson finition chêne.

Fente de contrôle du niveau de savon.

Serrure à clé.





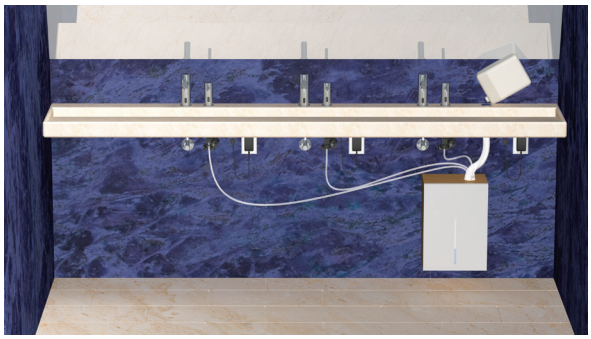

Version remplissage par le haut, avec bouchon chromé antivol
Réf. RES-690



Version remplissage par le bas, directement dans le réservoir
Réf. RES-691

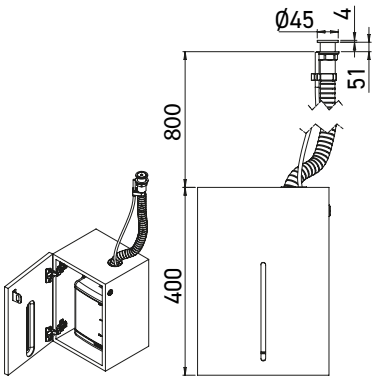

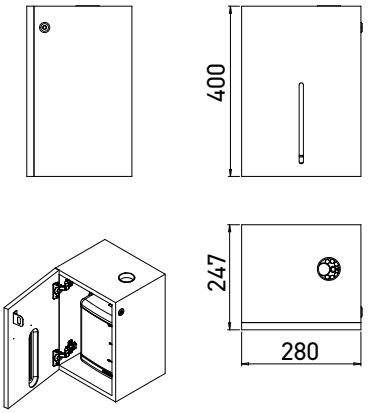

Références choix des modèles

Meuble sous Lavabo avec Kit d'Alimentation Multiple Savon

- **RES-690** **Meuble sous lavabo avec kit alimentation multiple par le haut**
- **RES-691** **Meuble sous lavabo avec kit alimentation multiple par le bas**

02 47 92 23 31 info@autosanit.com www.autosanit.com