SUPRATECH

Porte-rouleau papier WC inox de réserve NEOX

Références : **BO-541 / BO-5416**



BO-541



BO-5416

Description

Porte rouleau papier WC de réserve mural inox NEOX vertical.

Design moderne et épuré.

Construction robuste pour collectivités.

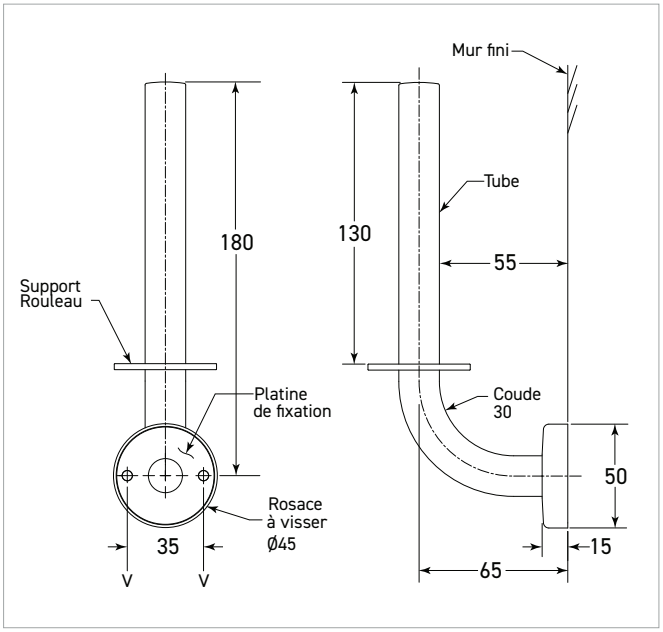

Caractéristiques techniques

Inox qualité AISI 304, finition brossée ou brillante.

Tube inox Ø 19 mm épaisseur 0,9 mm, solidement soudé au support mural.

Rosace soudée support rouleau Ø 49 mm et ép. 3 mm.

Espace avec le mur 55 mm.

Platine de fixation Ø 46 mm, épaisseur 5,6 mm, avec 2 trous et filetage extérieur.

Fixations invisibles, avec rosace à visser pour plaquer parfaitement au mur.

Capacité : 1 rouleau max. Ø 127 mm.

Dimensions : L50 x P75 x H205 mm.

Garantie 2 ans.

Références choix des modèles

Porte rouleau papier WC de réserve inox

- **BO-541** **finition inox brossé**
- **BO-5416** **finition inox brillant**