Porte rouleau papier WC inox mural NEOX avec couvercle

Référence : **BO-546**





Description

Distributeur mural inox NEOX rouleau papier WC domestique,
réversible pour montage à droite ou à gauche.
Protège le rouleau de la poussière.
Mise en place et utilisation facile du rouleau.
Design moderne et épuré.
Fixations invisibles.
Construction robuste pour collectivités.

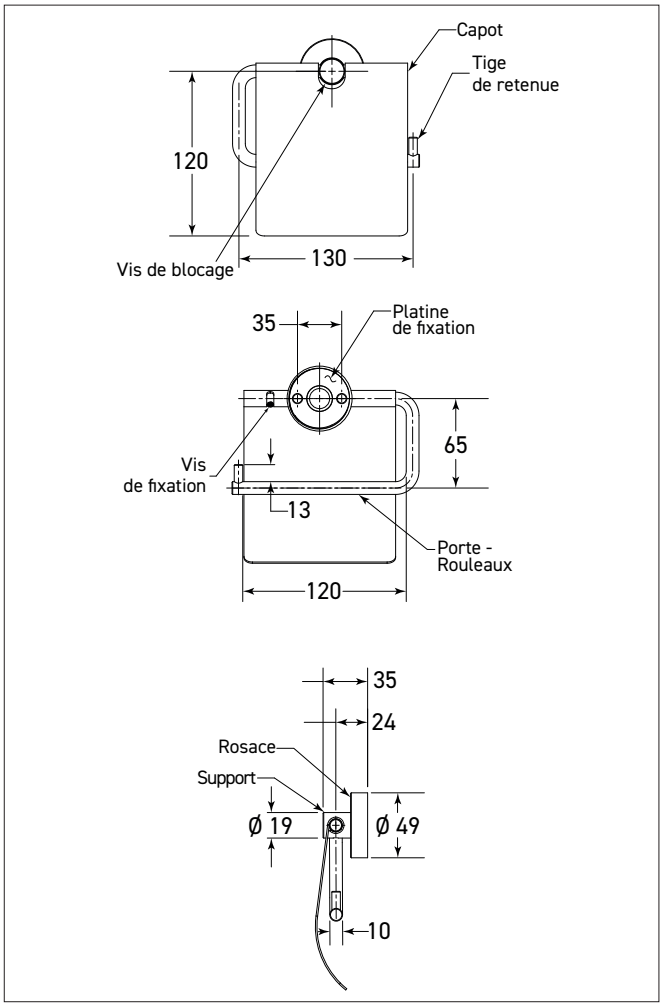

Caractéristiques techniques

Inox qualité AISI 304, finition brossée.
Axe central inox Ø 19 mm solidement usiné d'une pièce avec embase de fixation filetée.
Barres solide inox de distribution Ø 9.5 mm fixée par vis de blocage dissimulées sur axe.
Goupille inox de retenue rouleau Ø 6.4 mm.
Couvercle épaisseur 1,2 mm, sécurisé par vis dissimulée.
Platine de fixation Ø 46 mm, épaisseur 5,6 mm, avec 2 trous et filetage extérieur.
Rosace à visser inox épaisseur 1,4 mm pour plaquer parfaitement au mur et cacher fixations Ø 49 x H13 mm.
Capacité : 1 rouleau domestique de taille standard
Dimensions : L140 x P35 x H145 mm.
Garantie 2 ans.

Référence

Distributeur inox NEOX rouleau papier WC avec couvercle

- **BO-546** **finition inox brossé**

02 47 92 23 31 info@autosanit.com 02 47 92 84 71 www.autosanit.com