SUPRATECH

Double porte-rouleau papier WC inox mural NEOX

Référence : **BO-547**





Description

Double distributeur mural inox NEOX rouleau papier WC domestique, réversible pour montage à droite ou à gauche.

Capacité 2 rouleaux pour éviter les ruptures.

Mise en place et utilisation facile du rouleau.

Design moderne et épuré.

Fixations invisibles.

Construction robuste pour collectivités.

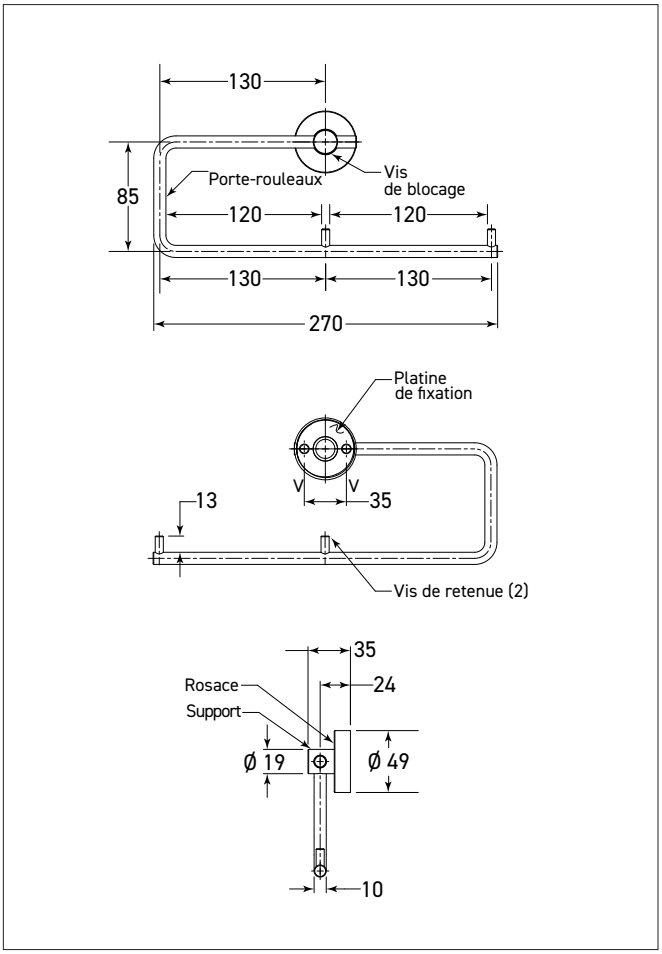

Caractéristiques techniques

Inox qualité AISI 304, finition brossée.

Axe central inox Ø 19 mm solidement usiné d'une pièce avec embase de fixation filetée.

Barres solide inox de distribution Ø 9.5 mm fixée par vis de blocage dissimulées sur axe.

Goupille inox de retenue rouleau Ø 6.4 mm.

Platine de fixation Ø 46 mm, épaisseur 5,6 mm, avec 2 trous et filetage extérieur.
Rosace à visser inox épaisseur 1,4 mm pour plaquer parfaitement au mur et cacher fixations Ø 49 x H13 mm.

Capacité : 2 rouleaux domestiques de taille standard.

Dimensions : L270 x P35 x H115 mm.

Garantie 2 ans.

Référence

Double distributeur inox NEOX rouleau papier WC

- **BO-547** **finition inox brossé**