SUPRATECH

Double porte-rouleau papier WC inox NOVA mural

Référence : **BO-4288**





Description

Distributeur mural inox NOVA à double rouleaux de papier WC, pour éviter la rupture de papier.
Design premium façade inox bombée, serrure affleurante.

Le rouleau supplémentaire se met automatiquement en place lorsque le rouleau inférieur est terminé.
Les rouleaux finis ne peuvent être retirés qu'après avoir déverrouillé la porte.

Antivol : les 2 mandrins robustes en ABS sont bloqués dans le distributeur tant que la porte est fermée.

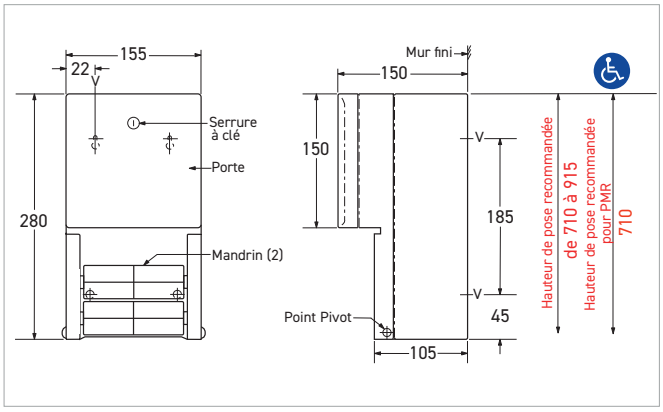

Caractéristiques techniques

Inox qualité AISI 304 épaisseur 0,8 mm, finition brossée.

Porte emboutie d'une pièce fixée par une charnière à 2 rivets, équipée d'une serrure à clé. Cadre de la porte ép. 1,2 mm.
Mécanisme de distribution, boîtier intérieur et came inox ép. 1,2 mm.

Mandrins (2) ABS moulés d'une pièce, très robustes.
Résistants au vol, retenus dans le mécanisme de distribution lorsque la porte est verrouillée.

Distribue 2 rouleaux de papier hygiénique standards max. Ø 133 mm (1800 feuilles).

Dimensions : L155 x P150 x H280 mm.

Garantie 2 ans.

Référence

Distributeur inox NOVA double rouleau papier WC

- **BO-4288** **finition inox brossé**