SUPRATECH

Porte-rouleau papier hygiénique NOVA inox

Référence : **BO-2890**



Description

Porte-rouleau papier WC max 400 m en inox brossé.

Conçu pour les espaces sanitaires et lieux publics à haute fréquentation.

Fermeture avec clé et fente de niveau.

Robuste et résistant, facile à entretenir.

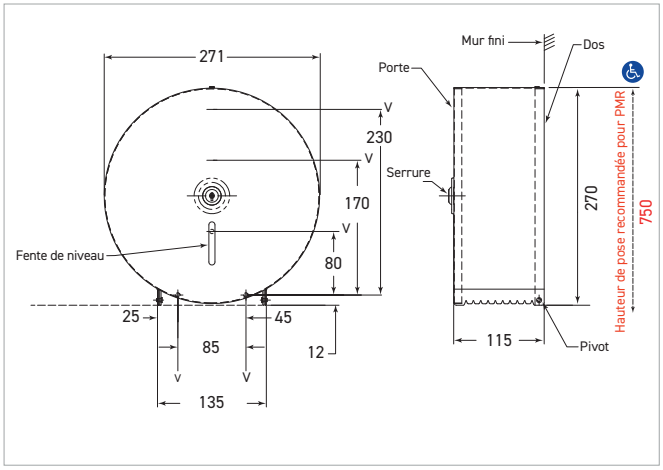

Caractéristiques techniques

Inox qualité AISI 304 épaisseur 0,8 mm, finition brossée.
Fond inox épaisseur 1.6 mm

Rouleau max Ø 255 mm, avec adaptateurs caoutchoucs pour mandrin Ø 38, 55 ou 76 mm.

Fermeture à clé.

Fente de contrôle niveau papier.

Fixation murale.

Dimensions : Ø271 x P115 mm.

Garantie 2 ans

Référence

Distributeur inox de rouleau papier WC maxi

- **BO-2890** **finition inox brossé**