SUPRATECH

L'HYGIÈNE EN MOUVEMENT !



COSMO19

ROBINET ÉLECTRONIQUE MURAL INOX 316 POUR EAU FROIDE OU PRÉ-MITIGÉE

GUIDE D'INSTALLATION ET DE MAINTENANCE

Robinet électronique inox COSMO19

Réf. RES-95-S1 / RES-95P-S1

Index

3 CARACTÉRISTIQUES TECHNIQUES

4 COMPOSANTS

5 PRÉ-INSTALLATION

6-8 INSTALLATION

9-11 RÉGLAGES PAR TÉLÉCOMMANDE

12 MAINTENANCE

13 REMPLACEMENT DES PILES

14 GARANTIE LIMITÉE

15 EN CAS DE PROBLÈME

Les informations contenues dans ce document reflètent les produits à la date d'impression. SUPRATECH se réserve le droit, sous réserve de toutes les lois applicables, à tout moment, à sa seule discrétion, et sans préavis, d'interrompre ou de modifier les caractéristiques, les dessins, les matériaux et les autres spécifications de ses produits, et de retirer temporairement ou définitivement ce qui précède du marché. SUPRATECH décline toute responsabilité pour les erreurs ou omissions dans les informations présentées dans ce document. En aucun cas, SUPRATECH doit être tenu responsable des dommages spéciaux, accessoires, indirects ou consécutifs de toute nature, ou tout dommage découlant de ou en relation avec l'utilisation ou la performance de ces informations. Les noms commerciaux, marques, logos présentés dans ce document, y compris leur image, sont la propriété de SUPRATECH et vous n'êtes pas autorisés à les utiliser sans le consentement écrit préalable de SUPRATECH.

CARACTÉRISTIQUES TECHNIQUES

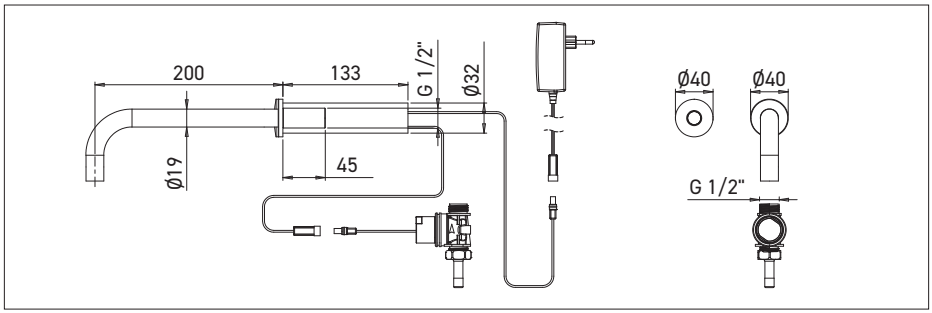

COSMO19 réf. RES-95-S1
Sur secteur

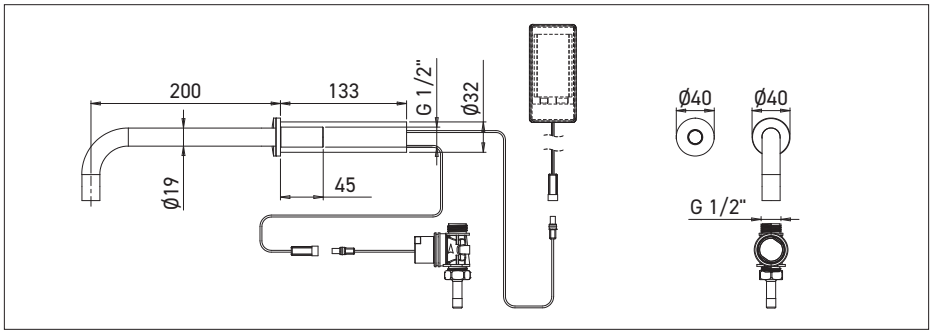

COSMO19 réf. RES-95P-S1
Sur pile

Alimentation	Réf. RES-95P-S1 : pile 9V Réf. RES-95-S1 : transformateur 230/9V
Pression eau	0.5-8 bars (au-delà, utiliser un réducteur de pression)
Arrêt de sécurité	Après 90 secondes sans interruption (réglable par télécommande en option)
Température eau	Max 70°C
Détection	Capteur infrarouge sans contact
Longueur détection minimum	30 mm
Longueur détection maximum	300 mm

COMPOSANTS

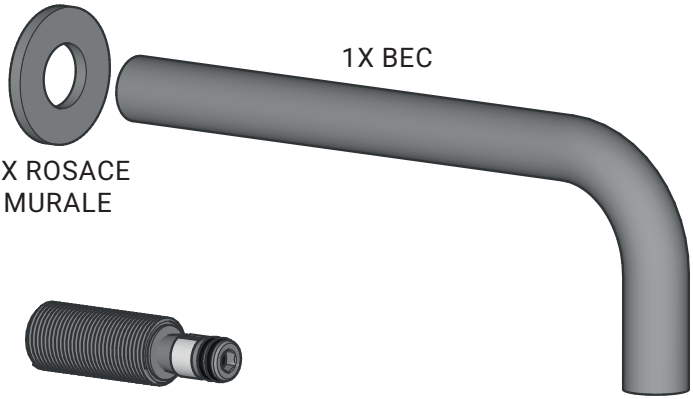

1X BEC

1X ROSACE MURALE

1X EMBASE



RES-95P
PILE 9V

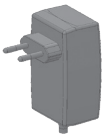

RES-95
TRANSFORMATEUR 9V



1X CLÉ ALLEN



1 X CAPTEUR ENCASTRÉ PAR L'AVANT



1 X ÉLECTROVANNE

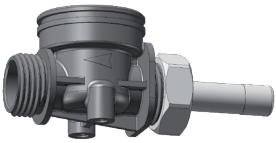

1 X CORPS ÉLECTROVANNE AVEC FILTRE ET RACCORD

VÉRIFIER LE CONTENU

Sortir les pièces de l'emballage et vérifier la présence de chaque pièce selon la section "COMPOSANTS".

Si des pièces sont manquantes, ne pas essayer d'installer le robinet électronique avant de les avoir obtenues.

PRÉPARATION POUR L'INSTALLATION

Purger soigneusement les arrivées d'eau avant l'installation du robinet. Aucune saleté, morceau de téflon ou particule métallique ne doit entrer dans le robinet.

ATTENTION

Ne pas installer le système face à un miroir ou de tout autre système électronique fonctionnant avec un capteur infrarouge.

Pour éviter les problèmes de réflexion, il est recommandé de garder une distance minimum de 1500 mm entre la détection et tout autre objet.



L'installation doit être faite en conformité avec les normes et règlementations locales en vigueur applicables.

ÉTAPE 1 – PRÉPARATION

1	Couper l'arrivée d'eau.	
2	Prévoir une sortie de cloison F 1/2" à l'emplacement souhaité du bec, et un trou à l'emplacement du capteur Ø32 mm. ***Note : distance recommandée 100 à 120 mm du capteur sous le bec.***	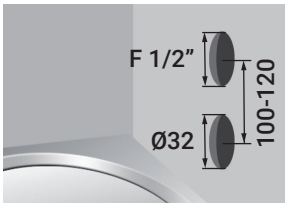
3	**Pose du robinet :** visser l'embase G 1/2" dans la sortie de cloison F 1/2" ***(non fournie)***, avec un produit d'étanchéité adapté. Positionner la rosace murale sur l'embase, contre le mur. Engager le bec sur l'embase jusqu'à la rosace, sortie d'eau vers le bas. Fixer le bec en serrant la vis Allen située sous le bec.	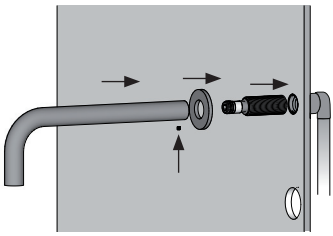
	Pose du détecteur : insérer le tuyau en PVC dans l'ouverture. Lorsque les travaux de construction sont terminés, couper le tuyau en PVC à la longueur souhaitée. Insérer le capteur dans le tuyau PVC et le fixer par les 2 vis fournies. **IMPORTANT** : Placer l'électrovanne et la source d'alimentation dans un endroit accessible (sous le lavabo, derrière trappe ou dans un faux-plafond).	 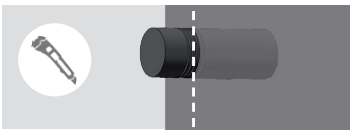 

ÉTAPE 2 – RACCORDEMENT EN EAU

REMARQUE : Entrée et sortie doivent suivre le sens de la flèche sur électrovanne.

1

Raccorder la sortie M 1/2” de l’électrovanne au tuyau alimentant le bec (sortie de cloison F 1/2”). Respecter le sens de la flèche sur le corps de l’électrovanne.

Raccorder l’arrivée d’eau sur l’entrée M 1/2” de l’électrovanne. Vérifier que le filtre est bien placé entre le corps de l’électrovanne et le robinet d’arrêt (non fourni).

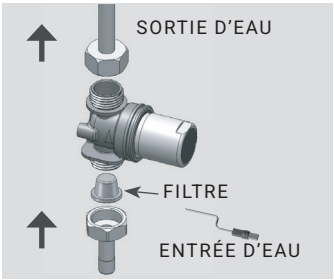

2

Brancher le connecteur venant du détecteur à celui correspondant de l’électrovanne.

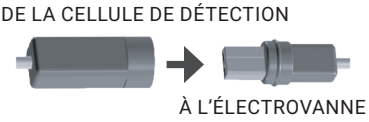

3

Ouvrir l’eau et vérifier l’absence de fuites.



ÉTAPE 3 – RACCORDEMENT À L'ALIMENTATION ÉLECTRIQUE

1	Brancher le second connecteur étanche provenant du détecteur vers l'alimentation électrique.	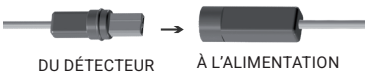
2	Enlever l'adhésif de protection sur la détection.	
3	**Version pile(s) :** fixer le boitier piles au mur à l'aide de vis ou de l'adhésif double face.	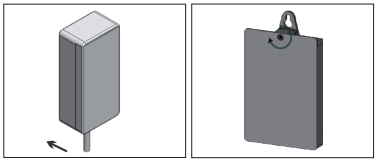
4	**Version transformateur :** brancher le transformateur sur la prise électrique.	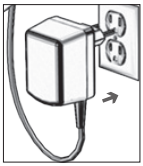
	Attendre environ 10 secondes la fin du réglage automatique avant d'entrer dans l'aire de détection.	



RÉGLAGES AVEC LA TÉLÉCOMMANDE RES-31 (EN OPTION)

La longueur idéale de détection sera réglée automatiquement.
Si nécessaire, les réglages de la détection peuvent être ajustés comme suit :

Fermer l'arrivée d'eau.

Pour régler la détection à l'aide de la télécommande, tenir la télécommande en face du capteur à une distance d'environ 15-20 cm.

Sélectionner la fonction à régler en appuyant une fois sur la touche de fonction correspondante.

Après avoir appuyé une fois sur une touche de fonction spécifique, un voyant bleu sur la détection clignote rapidement.

À ce stade, la modification du réglage se fait en appuyant sur les touches **(+)** ou **(–)** chaque pression augmentant ou diminuant d'un niveau.

À la fin du réglage, rouvrir l'arrivée d'eau.

RÉGLAGES PAR TÉLÉCOMMANDE



LONGUEUR DE DÉTECTION :

La longueur de détection représente la distance optimale à laquelle la main doit être placée pour déclencher le système.
La longueur de détection sur les robinets à détection auto-ajustable peut être changée par ce bouton.
Si nécessaire, la longueur de détection peut être modifiée comme suit :
Presser le bouton **RANGE**. Attendre jusqu'au clignotement rapide du voyant bleu au niveau de la détection.
Ensuite presser **(+)** pour augmenter la longueur de détection ou **(–)** pour la réduire.

NOTE : Une fois la longueur de détection modifiée avec la télécommande, cette distance est mémorisée même en cas de coupure électrique.



DÉLAI DE DÉCLENCHEMENT :

Cette fonction permet de modifier le temps d'écoulement de l'eau après le retrait des mains de l'aire de détection.
Un temps de déclenchement proche de 0 économisera de l'eau.
Un temps de déclenchement plus long rendra l'utilisation plus confortable, mais l'intensité des utilisations est à prendre en compte.
Si nécessaire, le délai de déclenchement peut être modifié comme suit :
Presser le bouton **OUT**. Attendre jusqu'au clignotement rapide du voyant bleu au niveau de la détection.
Ensuite presser **(+)** pour augmenter le délai de déclenchement ou **(–)** pour le réduire.



ARRÊT TEMPORAIRE :

Cette fonction est idéale pour permettre toute activité devant la détection sans la déclencher (par exemple nettoyage).
Presser le bouton, le robinet est fermé pendant 1 minute.
Pour annuler cette fonction et retourner à un fonctionnement normal, presser à nouveau le bouton Marche-Arrêt ou attendre 1 minute.



ENTRÉE EN MODE AJUSTEMENT AUTOMATIQUE :

Vérifier qu'aucun objet n'est face au détecteur. Presser le bouton **ADJ**. Dès le clignotement rapide du voyant bleu au niveau de la détection, retirer votre main avec la télécommande et vous éloigner de l'aire de détection. La longueur idéale de détection se réglera automatiquement.
Ouverture 1 seconde de l'électrovanne pour indiquer que le réglage est terminé et que le robinet est prêt à l'usage.



ARRÊT DE SÉCURITÉ :

L'arrêt de sécurité évite un fonctionnement continu de la robinetterie en cas de réflexion ou de vandalisme. Par défaut, si la cellule est couverte plus de 90 secondes, l'eau s'arrête automatiquement.
Pour restaurer le fonctionnement normal, toute obstruction doit être enlevée.
Si nécessaire, l'arrêt de sécurité peut être modifié comme suit :
Presser le bouton **SEC**. Attendre jusqu'au clignotement rapide du voyant bleu au niveau de la détection. Ensuite presser **(+)** pour augmenter la durée de sécurité ou **(–)** pour la réduire.



RETOUR RÉGLAGES USINE (RESET) :

Cette fonction permet de rétablir les réglages d'origine de la détection.
Si votre robinet inclus une détection auto-ajustable, le bouton **RESET** restaure tous les réglages d'usine excepté la longueur de détection.
Pour entrer en mode d'ajustement automatique, utiliser le bouton **ADJ**. Pour changer la longueur de détection, utiliser le bouton **RANGE**.
Appuyer sur le bouton **RESET**, et sans le relâcher, appuyer une fois sur le bouton **(+).**



RINÇAGE DE CONFORT :

Si votre robinet inclus cette option, elle peut être activée en appuyant sur le bouton rinçage.
Après avoir pressé le bouton, attendre que le voyant s'allume une fois et le cycle de rinçage préprogrammé (2 minutes) commence.
Le rinçage ne peut être interrompu ou désactivé avant la fin.



RINÇAGE PÉRIODIQUE 24H :

Cette fonction est idéale pour optimiser l'hygiène et prévenir de la légionellose.
Cela contribue également à prévenir des risques de gel en assurant une circulation d'eau.
Pour activer le rinçage périodique, presser le bouton horloge.
Attendre jusqu'au clignotement rapide du voyant bleu au niveau de la détection. Ensuite presser **(+)** pour l'activer ou **(–)** pour le désactiver.

ENTRETIEN DU FILTRE

Ce kit électronique est fourni avec un filtre inox pour protéger l'électrovanne contre les impuretés. Il est recommandé de nettoyer le filtre tous les 6 mois. Si le débit d'eau diminue, cela peut provenir du filtre encrassé.

Le filtre peut être nettoyé comme suit :

1. Fermer le robinet d'arrêt.
2. Dévisser l'arrivée eau sur le boitier électrovanne et retirer le filtre.
3. Laver le filtre sous l'eau courante.
4. Remonter l'ensemble.
6. Vérifier l'absence de fuite.

ENTRETIEN ET NETTOYAGE DE SURFACE INOX ET FINITION SPÉCIALE

- Pour conserver la finition de surface de l'inox, il est recommandé un entretien régulier avec un chiffon microfibres imbibé d'eau et de savon neutre, ou de produits spéciaux nettoyant inox. Bien rincer et sécher en essuyant avec un chiffon propre.
- Vous pouvez utiliser du vinaigre dilué dans l'eau (20% vinaigre, 80% eau) pour dissoudre les incrustations de tartre.
- Pour les nécessités de désinfection bactérienne, et avec précaution, utiliser de l'eau de Javel diluée dans l'eau (10 % javel, 90 % eau). Laisser agir quelques minutes et rincer avec eau courante en abondance. Toujours retirer toutes les traces de produits nettoyants.

Ne pas utiliser de brosses avec poils métalliques ou tampons à récurer, javel ou forts acides (ils causeraient décoloration, marques, et corrosions), solvants, crèmes, aérosols ou tous autres nettoyants abrasifs (ils rayeraient la finition brillante). La finition de surface du matériel inox serait endommagées, en cas de contact avec ces produits mentionnés.

ENTRETIEN DE L'ÉLECTROVANNE

1. Couper l'arrivée d'eau. Débrancher l'alimentation électrique.
2. Débrancher la cosse d'alimentation électrique de l'électrovanne.
4. Dévisser l'électrovanne avec clé plate de 25.
5. Retirer la membrane noire et nettoyer à grande eau (petit trou central).
6. Vérifier piston noir au centre de l'électrovanne en place avec ressort bien vertical en dessous.
7. Remonter. S'assurer des filtres en place sur les flexibles.



La membrane de l'électrovanne nécessite un nettoyage périodique recommandé tous les six mois.

Ne pas tenter de démonter l'électrovanne si vous n'êtes pas familier avec les électrovannes électroniques.

VERSION À PILES UNIQUEMENT :

Lorsque la pile est usée, un voyant bleu clignote à intervalles réguliers sur le capteur lorsque les mains sont dans le champ de détection.
La pile est à changer sous 2 semaines.
Toujours utiliser des piles de qualité au risque d'un mauvais fonctionnement.

Ouvrir avec précaution le boitier pile à l'aide de la clé Allen fournie.

Retirer la pile usagée et la remplacer par une nouvelle pile 9V (Lithium recommandé).

Refermer le couvercle du boitier et serrer les vis.

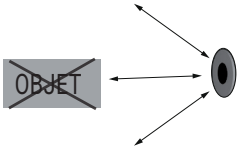

Après avoir remplacé la pile, s'éloigner de la détection, et attendre 10 secondes le paramétrage de la distance idéale.



Une fois le réglage effectué, l'eau coule 1 seconde pour indiquer le robinet est prêt à l'usage.

ATTENTION : Ne pas jeter la pile avec les ordures ménagères. Contacter le service municipal de traitement des déchets pour connaitre l'adresse du site de dépôt de piles le plus proche.



GARANTIE LIMITÉE

Ce robinet bénéficie d'une garantie contractuelle de 3 ans à compter de sa date de facturation par SUPRATECH.

En cas de défaut de fabrication ou de fonctionnement imputable au produit et constaté pendant cette période dans des conditions normales d'utilisation, SUPRATECH procédera, à sa discrétion, à la réparation ou au remplacement des pièces reconnues défectueuses.

Cette garantie couvre les pièces uniquement. Sauf accord préalable et écrit de SUPRATECH, elle ne couvre pas les frais de main-d'œuvre, de dépose, de repose, d'installation, de déplacement ou autres frais accessoires liés à l'intervention sur le produit.

La garantie ne couvre notamment pas les dysfonctionnements ou détériorations résultant :

- d'une installation incorrecte ou non conforme aux instructions, notamment l'inversion des arrivées d'eau
- d'une pression ou d'une température excédant les limites indiquées ;
- d'une utilisation inappropriée, d'une modification du produit ou d'un défaut d'entretien ;
- de la présence de corps étrangers, saletés, calcaire ou dépôts dans l'alimentation en eau ;
- d'une qualité ou composition de l'eau incompatible avec les caractéristiques du produit ;
- de l'usure normale et des consommables, notamment les piles ;
- d'un choc, d'une détérioration volontaire ou d'un acte de vandalisme.

Le non-respect des précautions de sécurité, des conditions d'utilisation ou des recommandations d'installation et d'entretien décrites dans le présent guide peut entraîner l'exclusion de la garantie lorsqu'il est à l'origine du dysfonctionnement ou de la détérioration constatée.

Pour toute demande de prise en charge sous garantie, contactez votre installateur, votre revendeur ou SUPRATECH en fournissant les éléments nécessaires au traitement de votre demande : description précise du dysfonctionnement, référence et numéro de série du produit, preuve d'achat ainsi que, si disponible, la date d'installation.

La présente garantie contractuelle s'applique sans préjudice des garanties légales applicables.

EN CAS DE PROBLÈME

PROBLÈME	INDICATEUR	CAUSE	SOLUTION
L'eau ne coule pas	1.Le voyant clignote en continu quand les mains sont dans le champ de détection	Pile faible.	Remplacer la pile.
	2. Le voyant ne s'allume pas lorsque les mains sont dans le champ de détection	1. Détection trop courte.	Allonger la détection.
		2. Détection trop longue.	Raccourcir la détection.
		3. Pile totalement usée.	Remplacer la pile.
		4. Arrêt de sécurité. *	Éliminer la source de réflexion.
		5. Le robinet prend la réflexion du lavabo.	
	3. Le voyant s'allume une fois lorsque les mains sont dans le champ de détection	1. Connecteurs entre la détection et l'électrovanne débranchés.	Brancher l'électronique à l'électrovanne.
		2. La pression est inférieur à 8 bars mais la pression dans le robinet est actuellement supérieure. Cette situation est possible après une hausse soudaine de pression que les clapets anti–retour empêche d'évacuer.	Couper l'arrivée d'eau et dévisser le flexible afin de réduire la pression qui bloque le robinet.
		3. La pression du réseau est supérieur à 8 bars.	Réduire la pression ou utiliser un réducteur de pression.
L'eau coule en continu	1. Le voyant s'allume une fois lorsque les mains sont dans le champ de détection	1. Saleté ou tartre dans la membrane de l'électrovanne.	Nettoyer l'orifice ou remplacer la membrane.
		2. Les connecteurs entre l'alimentation électrique et la double alimentation sont débranchés ou mal connectés.	Brancher les connecteurs correctement.
	2. Le voyant ne s'allume pas lorsque les mains sont dans le champ de détection	1. La détection est sale ou couverte.	Nettoyer ou éliminer la source d'interférence.
		2. La détection prend la réflexion d'un objet.	Diminuer la distance de détection ou éliminer la cause de réflexion.
Le débit d'eau diminue		Filtre ou aérateur bouché.	Enlever, nettoyer et remettre en place.

* "Arrêt de sécurité" : Si la détection est obstruée plus de 90 secondes, le robinet s'arrête automatiquement de couler. Pour retourner à l'usage normal, ôter la source de blocage.

SUPRATECH

AUTOMATISMES - ACCESSOIRES - SANITAIRES INOX

2, rue des Cyprès - 37240 Bossée - France
Tél : 02 47 92 23 31 - info@autosanit.com
www.autosanit.com



11.2026