SUPRATECH

Lavabo d'angle inox anti-vandalisme LIDOX

Référence : **LM-014**

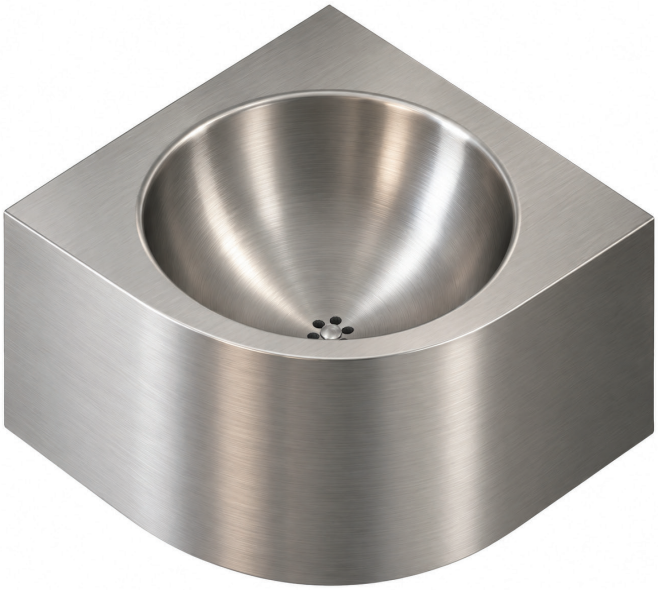

Description

Lave-mains mural d'angle LIDOX en acier inoxydable, doté d'un habillage entièrement fermé avec trappe de service permettant de dissimuler et de sécuriser les raccordements de plomberie.

Sa conception aux angles arrondis limite les risques de blessures et facilite l'entretien.

Robuste, esthétique et durable, ce lavabo antivandalisme est particulièrement adapté aux sanitaires publics à forte fréquentation ainsi qu'aux environnements nécessitant des équipements sécurisés.

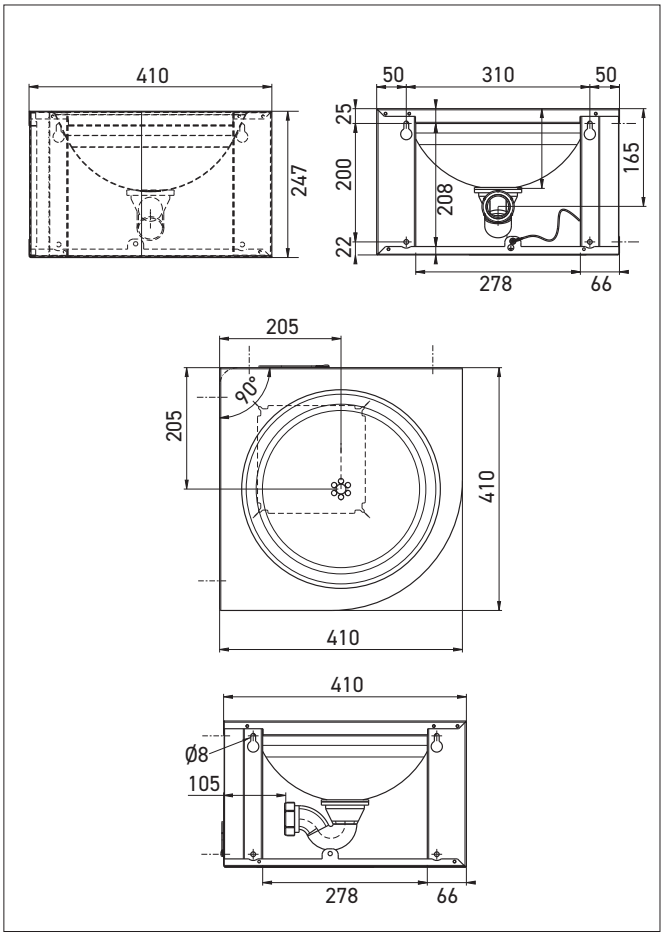

Caractéristiques techniques

Acier inoxydable qualité AISI 304, finition brossée, épaisseurs 1 / 1,2 / 1,5 mm.

Vasque Ø 320 x H135 mm. Sans trop plein.

Bonde 1 1/4" avec siphon fourni.

Évacuation invisible 1 1/4" Ø32 mm.
Fixation murale (angle droit ou gauche).

Trappe de service avec vis Torx de sécurité à téton.

Mise à la terre intégrée.

Dimensions : L410 x P410 x H247 mm.

CE. Conforme à la norme EN 14688.
Garantie 10 ans.

Référence

Lavabo d'angle inox anti-vandalisme LIDOX

- **LM-014** **Finition inox brossé**

Option

- Trou robinet Ø 22 mm (Réf. : ...-T2)
  ou 35 mm (Réf. : ...-T1)