FICHE TECHNIQUE

SUPRATECH

Combiné WC au sol lavabo inox COMBINEO fixation en travers cloison

Référence : **IN-3025**

Description

Combiné inox WC lavabo COMBINEO pour fixation en travers cloison avec montage en gaine technique, comprenant cuvette WC centrale au sol, vasque emboutie ø 320 mm, crédence avec robinets temporisés poussoirs encastrés de chasse directe WC et eau froide ou pré-mitigée lavabo antiblocage, avec bec inox antipendaison.

Spécialement conçu pour les lieux de détention qui demandent un haut degré de sécurité et un maximum d'utilité dans le minimum d'espace.

Caractéristiques techniques

Inox qualité AISI 304 épaisseur 2.0/1.6/1.2 mm finition brossée.

Le combiné est renforcé de mousse polyuréthane haute densité pour éviter bruit et bosselage.

WC sol chasse minimum 4 L, soudé au corps du combiné.
Cuvette anti-éclaboussures emboutie d'une pièce et bride dissimulée, pour un entretien facile, empêcher la dissimulation de produits et une meilleure hygiène.
Crédence H150 x P85 mm, avec usage de tablette.
2 robinets intégrés à poussoir pour lavabo et chasse directe WC. Bec anti-vandalisme inox AISI 304 arrondi et anti-rotation, régulateur de débit dissimulé.

Installation :

Lavabo : Robinet M1/2'' filetée.

Temporisation 10-20 secondes avec cartouche antiblocage.
Débit 6L/min. Pression 1.5 -5 bar / recommandée 3-4 bar.
Bonde perforée inviolable 1 1/2''.

WC : Robinet M3/4" fileté, tube de chasse pré-raccordé sur cuvette arrivée Ø55 mm, avec système Venturi intégré pour un effet de chasse efficace.

Temporisation 7-10 secondes / chasse 4-8L.

Siphon ø 100 mm avec sortie horizontale. Bord de jonction arrondi pour raccordement facile.

Fixation : En travers cloison par 6 tiges filetées M10 fournies.

Mise à la terre intégrée.
Dimensions : L360 x P900 x H1005 mm.
CE. Conforme EN 997 et EN 33 (WC) + EN 14688 (lavabo) + EN 816 et EN 1112 (réglementation eau).
Garantie 10 ans.

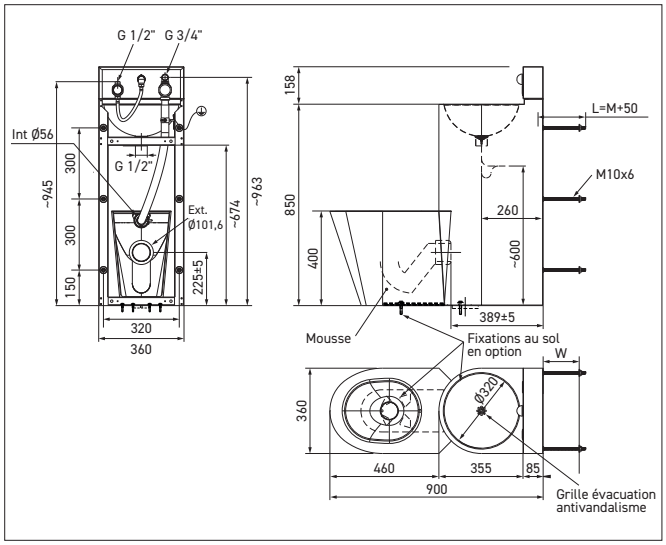

Référence

Combiné WC lavabo au sol en travers cloison

- **IN-3025** **version WC au sol au centre**

Options

- Réf. : ...-CF Second poussoir eau chaude pour lavabo
- Réf. : ...-R Chasse pour réservoir 6L
- Sans dosseret, sans bec eau, commandes sensitives piezo, commandes à distance...

02 47 92 23 31 info@autosanit.com 02 47 92 84 71 www.autosanit.com