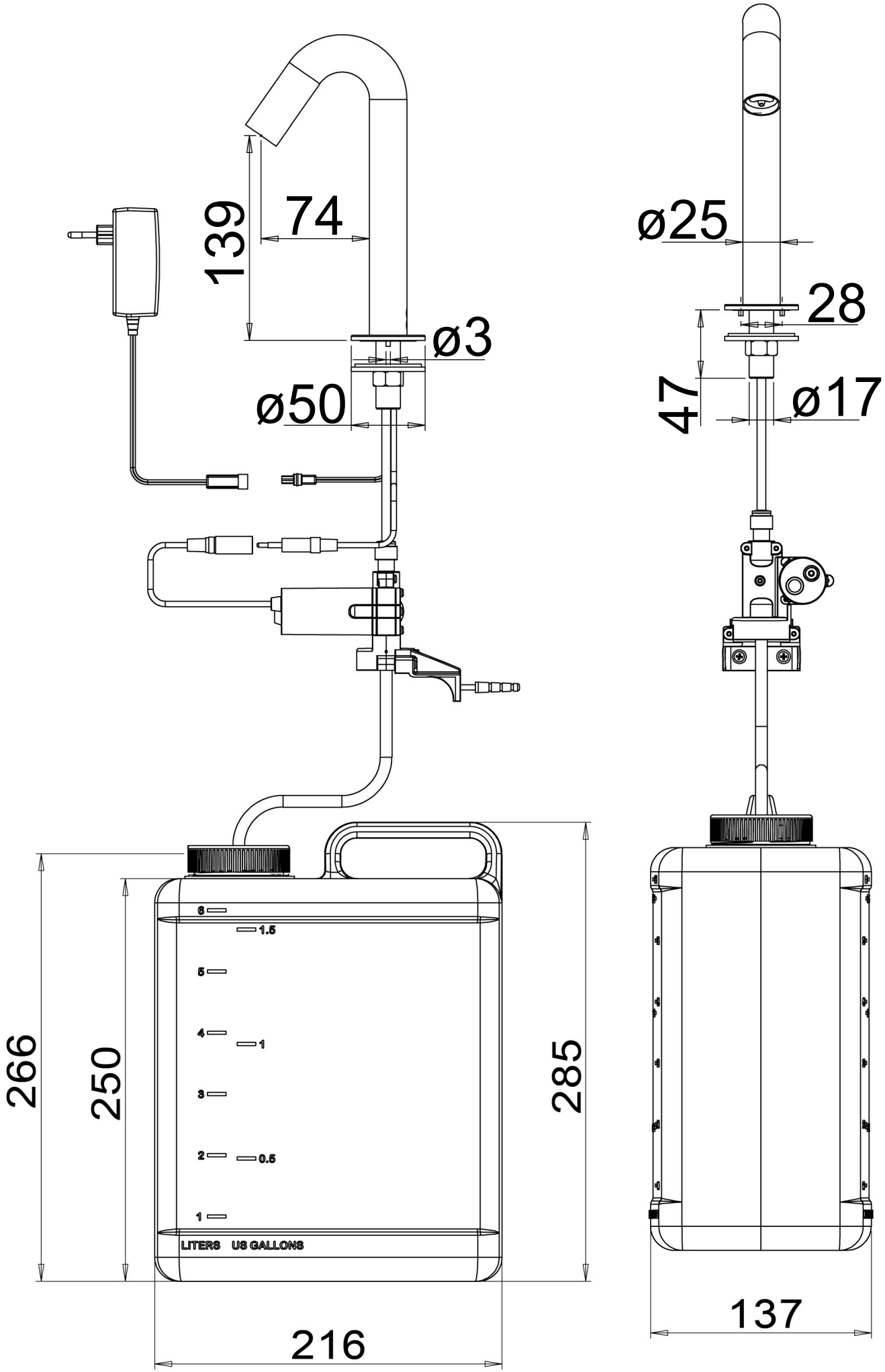

SUPRATECH

Réf. RES-56-SH6