FICHE TECHNIQUE

SUPRATECH

Distributeur de savon automatique ELITE

Références : **RES-72 / RES-72P**

Description

Distributeur électronique de savon liquide pour lavabo.

Sans contact, protège des risques de contamination croisée.

Design minimaliste, moderne et élégant.

La fabrication robuste en laiton permet l'installation sur sites à usage intensif.

Réduction drastique de la consommation de savon : dosage précis et régulier du savon, arrêt automatique sans égouttement.

Facile à installer et à remplir.

Parfaite combinaison avec la robinetterie électronique ELITE pour l'hygiène, le plaisir d'utilisation et l'image de marque des espaces sanitaires.

Caractéristiques technique

Activation par détection infrarouge.

Alimentation par transformateur 230/12V ou 6 piles LR20 (en sus).

Corps en laiton chromé.

Réservoir 1 L à remplissage et support mural (2L ou 6L en option). Fonctionne par pompe péristaltique permettant l'utilisation de tout type de savon liquide, détergent, de lotion ou gel antibactérien. Viscosité 100-3800 cPs. PH 6.5 - 8.5.

Installation sur plage, en standard avec réservoir sous le lavabo. Support pompe et réservoir à fixation murale.

Télécommande RES-38 en option pour réglage de la dose de savon, amorçage après remplissage, arrêt temporaire et reset (retour réglages usine).

CE. Garantie 2 ans.

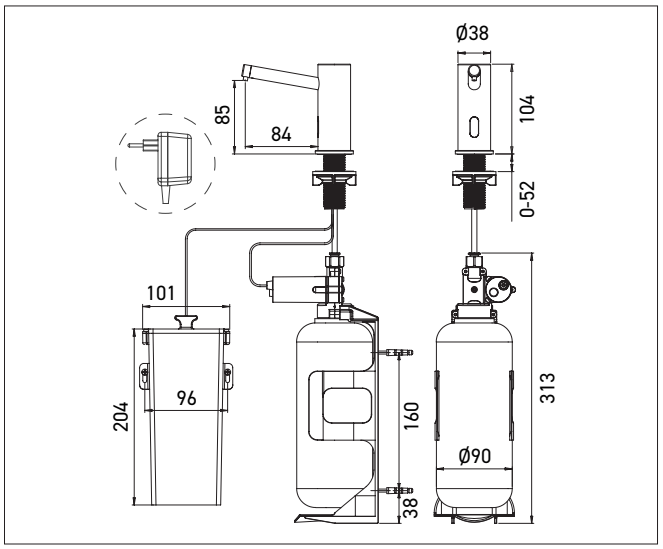

Options

- Bec long 112 mm (version L) ou 134 mm (version XL)
- Distributeur avec voyant indicateur niveau (vert/orange/rouge)
- Finitions — Noir Mat, Inox Brossé, PVD Nickel Brossé, PVD Doré Mat Antique Bronze, PVD Cuivre (nous consulter)
- RES-38 — Télécommande de réglage
- RES-790 — Réservoir 6L pour alimenter jusqu'à 6 distributeurs
- RES-797 — Kit de raccordement réservoir 5L du commerce pour alimenter jusqu'à 3 distributeurs
- RES-294 — Transformateur IP68 pour alimenter jusqu'à 4 robinets
- RES-296 — Boitier de jonction pour alimenter jusqu'à 10 distributeurs
- ...-R — Option rehausse 200 mm pour lavabo à poser
- Robinet automatique design assorti

Références choix des modèles

Distributeur de savon automatique ELITE

- **RES-72** — **sur secteur**
- **RES-72P** — **sur piles**

02 47 92 23 31 | info@autosanit.com | 02 47 92 84 71 | www.autosanit.com