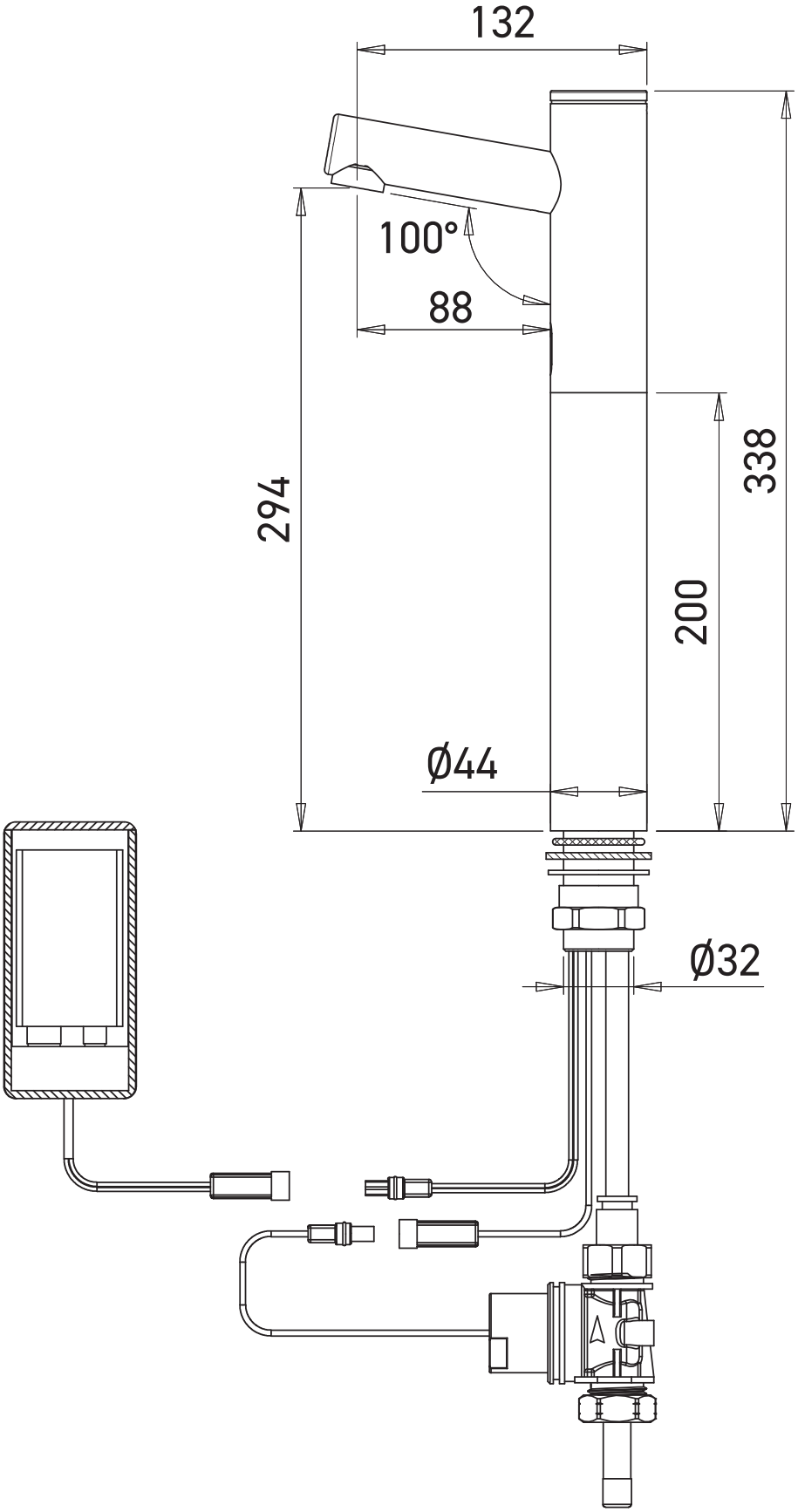

Réf. RES-75-R

SUPRATECH