URB sans eau

SUPRATECH

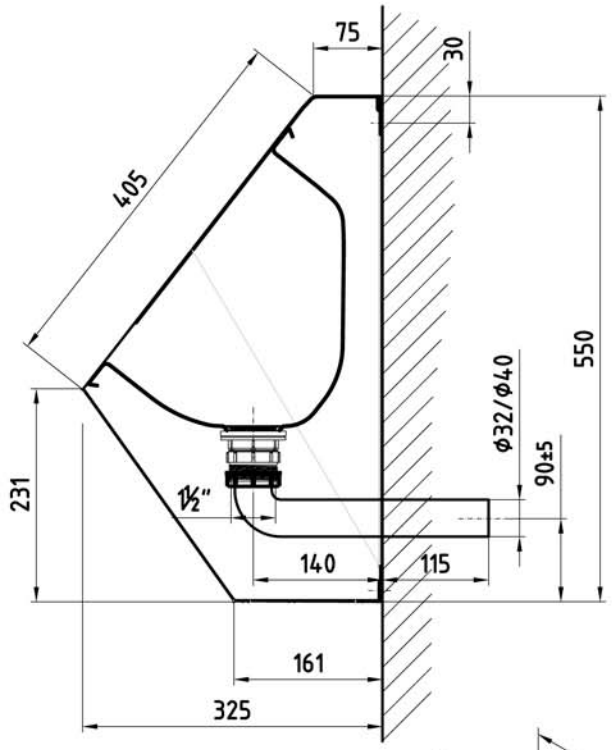

Hauteur recommandée
515 à 530 mm du sol fini
(urinoir à 650 mm du sol)

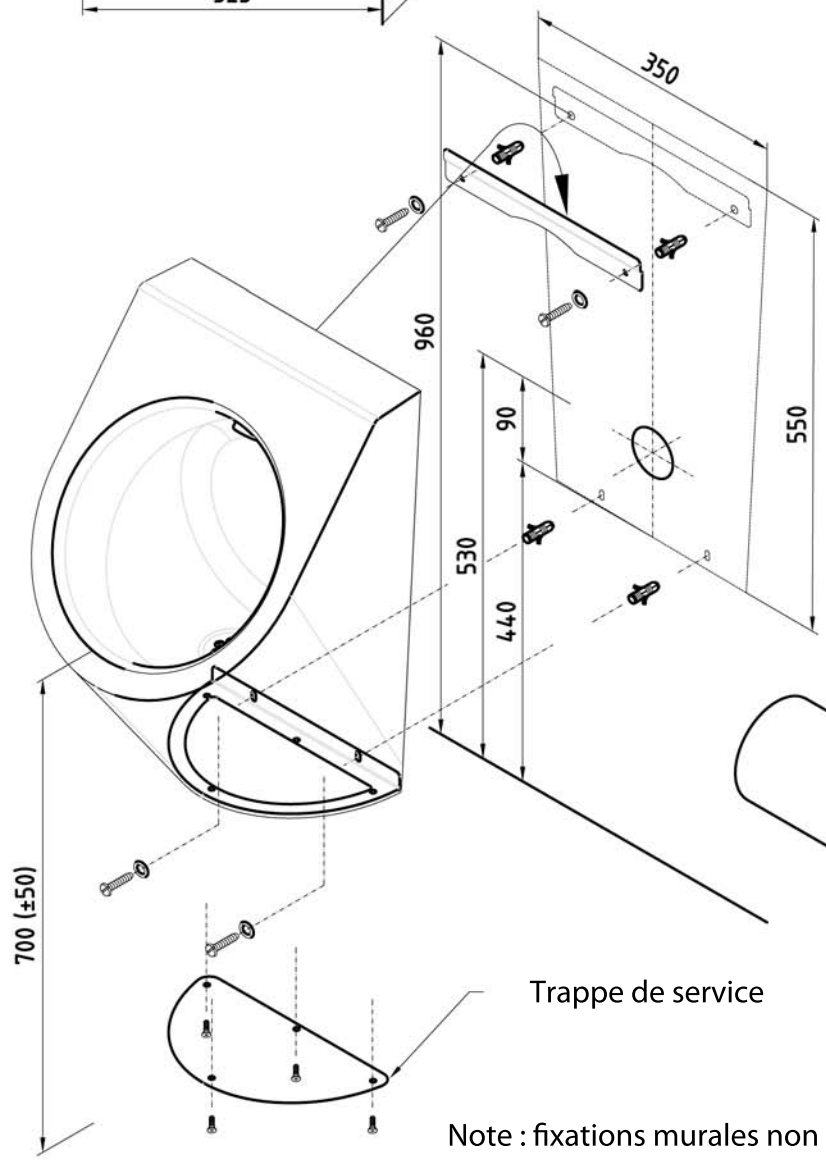

Trappe de service

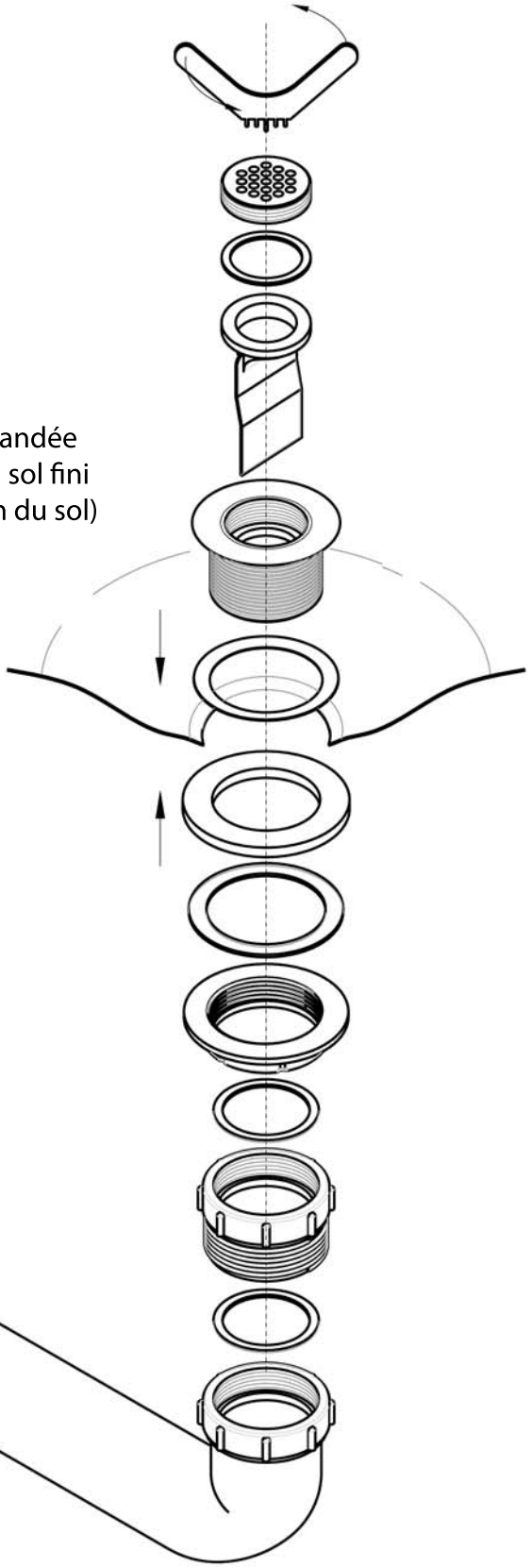

Détail évacuation

Note : fixations murales non fournies

INSTRUCTIONS DE MONTAGE